TSURUMI PUMP

外形寸法図	DIMENSION DRAWING	No.		No.	A-22058-1
TYPE 名称	サンド用水中泥水ポンプ	MODEL 型式	KTV2-50		

概算質量（※）
25kg

※ケーブルは除く

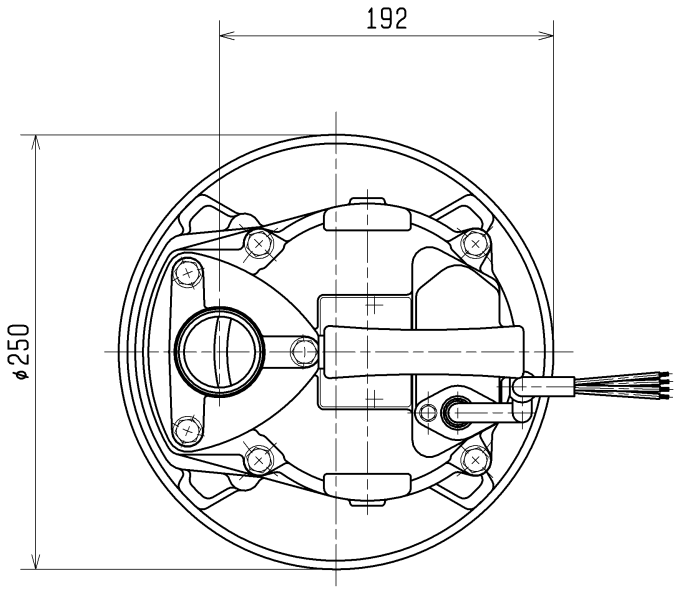

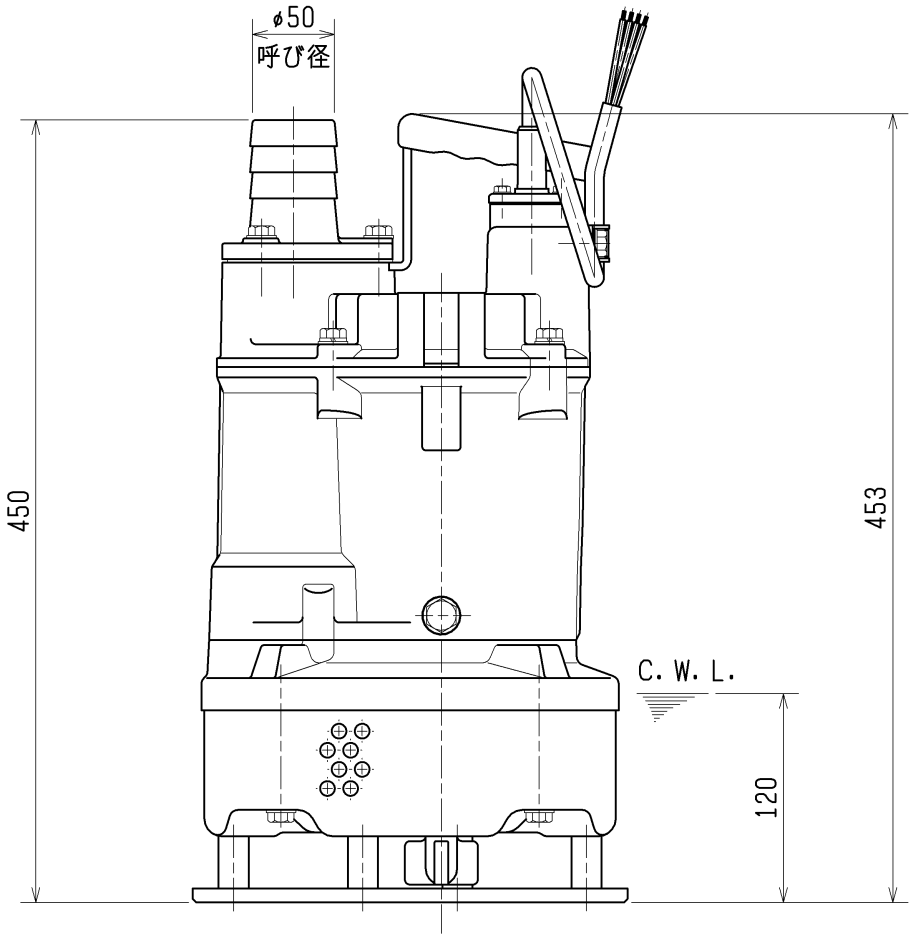

C. W. L. ：連続運転最低水位

株式会社鶴見製作所　TSURUMI MFG. CO., LTD　unit:mm