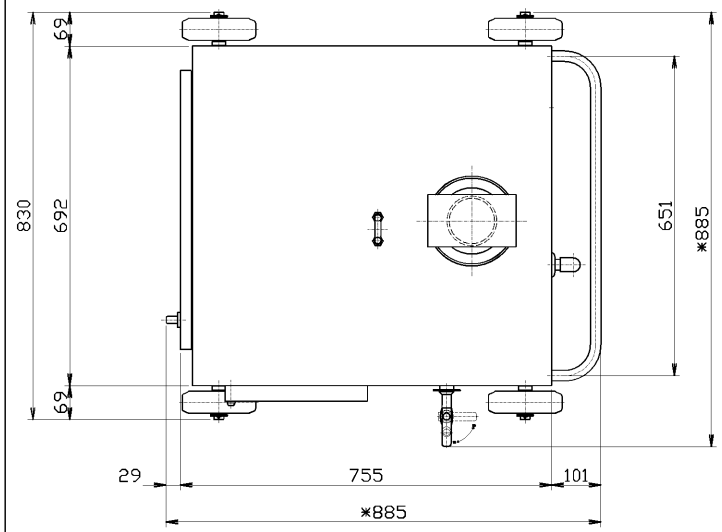

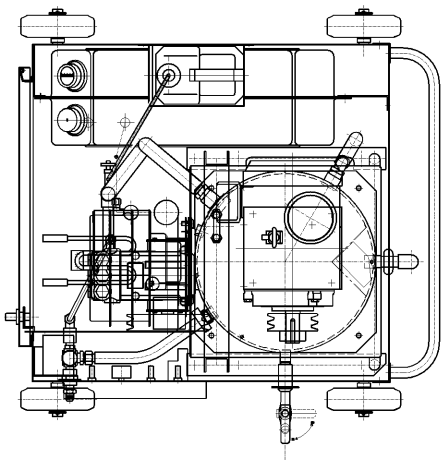

仕様

型　　式	HPJ-22HC7
ポンプ吐出水量	900L/h
ポンプ吐出圧力	8MPa
温水温度	30℃~80℃
電動機	3相200V、4P、2.2kw
電気容量	15A
高圧ポンプ	三連セラミックプランジャーポンプ
缶　体	貯湯式ステンレスボイラー
使用燃料	白灯油（JIS1号灯油）
燃料消費量	約4.5~5L/h
燃焼方式	カンタイプ自動点火方式
燃料タンク	35L、ケージ付
高圧ホース	3/8B×10m
給水方式	16mm水道直結（竹の子付）
ノズル	新型ジュニアジェットカン
キャブタイヤホース	10m
不凍液タンク	4L ポリ容器
温水取出し蛇口	（1/2B）付
機　体　寸　法	（W）885×（D）885×（H）1211　mm
機　体　質　量	約153　kg
標準装備及び安全機構	モーター過負荷保護装置。炎監視装置。空炊防止装置
	凍結防止ヒーター。燃料切れ自動検知機構。湯水警告検知機構
	電磁ポンプ空運転防止機構。排気口防雨防雪機構。
	水抜き用バルブ。ノズルホルダー。一点式吊り上げ用フック
	2段積み機構

※。改良の為、変更ありうる。

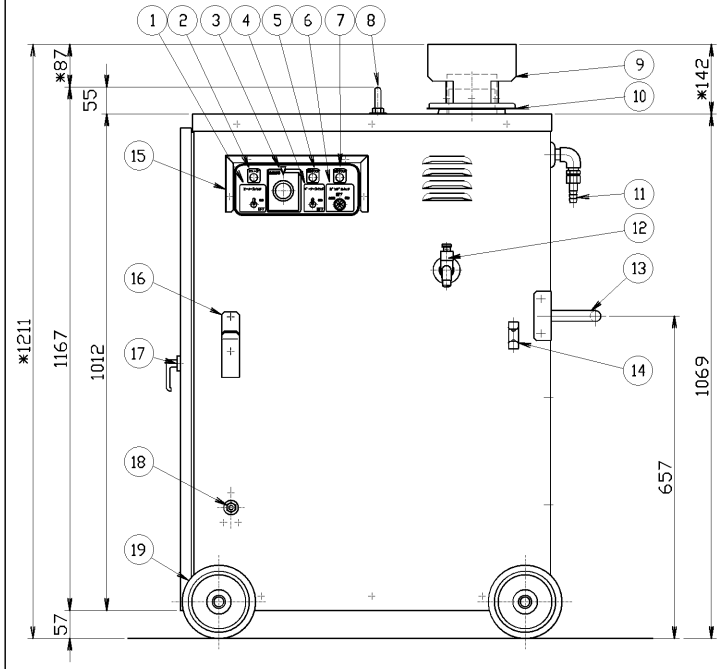

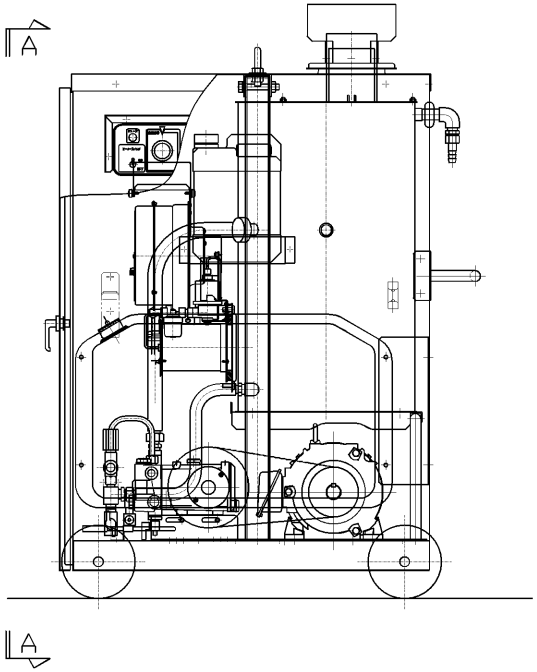

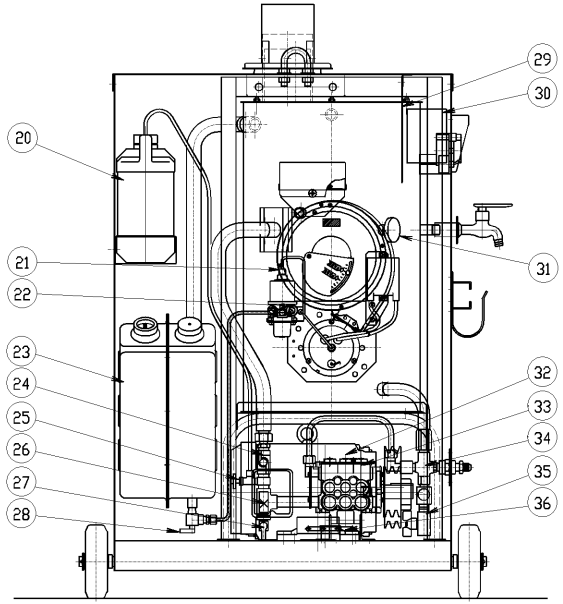

A-A矢視

品番	名　　称								
1	保温ヒータースイッチ	9	煙突防水カバー	17	トビラハンドル	25	不凍液バルブ	33	ポンプ
2	ヒューズ	10	排気筒	18	吐出口	26	ストレナー（フィルター）	34	アンローダバルブ
3	温度調節器	11	給水口	19	車　輪	27	ポンプ水抜き用コック	35	缶体水抜き用バルブ
4	バーナースイッチ	12	蛇　口	20	不凍液タンク	28	燃料用コック	36	保温ヒーター
5	電源ランプ	13	手摺り	21	缶　体	29	配電カバー		
6	ポンプスイッチ	14	ガン掛け	22	バーナー	30	電磁開閉器		
7	湯水表示ランプ	15	操作部防水カバー	23	燃料タンク	31	圧力スイッチ		
8	吊り上げ用フック	16	ホース掛け	24	水量調節用バルブ	32	電動機		

	全体組立図				
品番	名　　称	員数	材質	処理	備　考

尺度		投影法		主任	担当	設計	製図
製品	温水高圧洗浄機	図番	A-15298-3				
型式	HPJ-22HC7						
			株式会社 鶴見製作所				