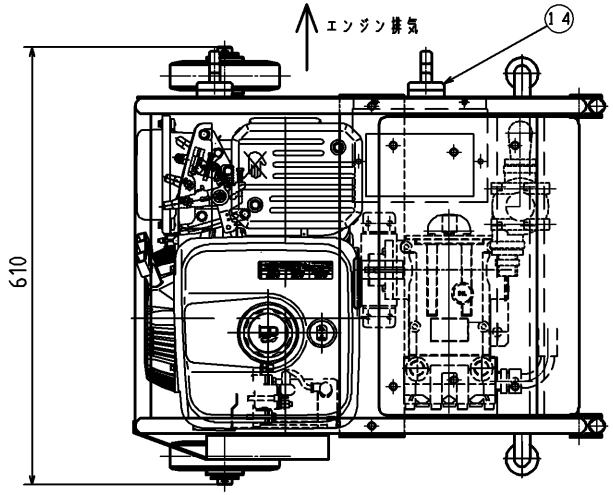

NO	PART NAME	QTY	REMARKS
1	プランジャポンプ	1	
2	エンジン	1	三菱GB290LE
3	圧　力　計	1	
4	アンローダーバルブ	1	A-35UV
5	自動エアー抜きバルブ	1	
6	吸　水　口	1	G3/4B G1/2B(6190)
7	吐　水　口	1	Rc3/8
8	余　水　口	1	G1/2B
9	車　　輪	2	φ150
10	ハンドル	1	折り畳み式
11	防振ゴム	2	
12	中圧ラインストレーナー	1	60メッシュ
13	始動用バッテリィ	1	12V、12Ah
14	ノズル掛け	1	
15	リレーカバー	1	
16	ドレンプラグ	1	

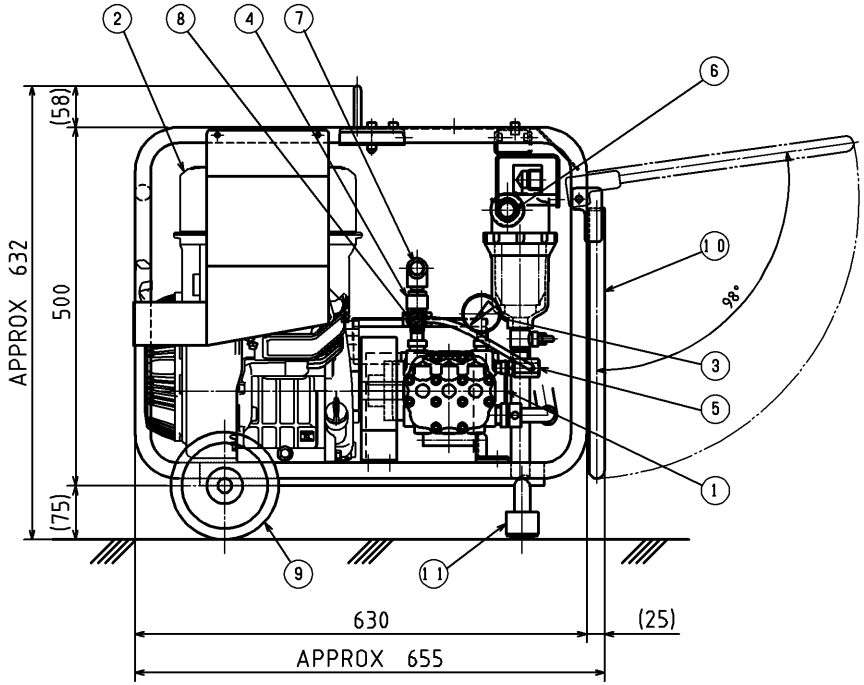

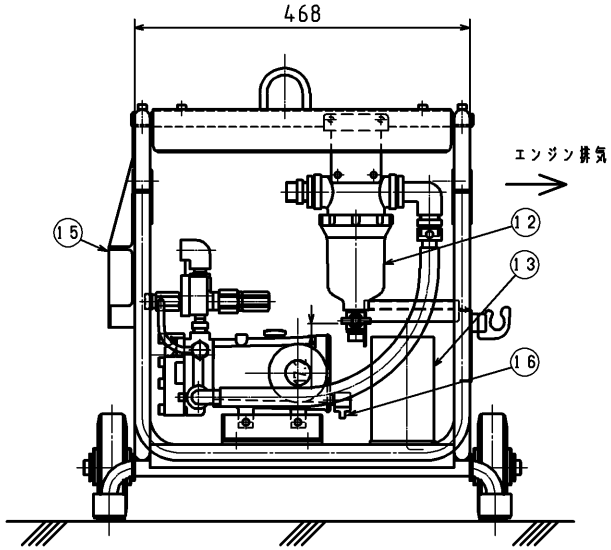

CUSTOMER NAME		TITLE ハイプレッシャージェット	TYPE HPJ-650ES・680ES・6150ES・6190ES
DATE	ORIGINAL SCALE	DRAWING NAME 組立外観図	JOB NO 乾燥装置(鋼製) 約69
		株式会社 鶴見製作所 TSURUMI MFG. CO., LTD	CODE NO A-24324-1

3RD ANGLE PROJECTION　UNIT:mm