ローリングタワー組立用鉄道トロリー

用途

軌道上からの高所作業等

特徴

- 最大積載量　1,000kg
- アルミ製軽便トロとの組合わせで軽量化
- 車輪は4輪ともナイロン製を採用し、短絡の心配なし。
- 自動停止ブレーキ(ASB)付なので、逸走の心配なし。

仕様

アルミ製トロ仕様　（コード　1TATR）	
軌間	1,067mm
最大積載	1,000kg
大きさ(L×W)	1,500×1,230mm
荷台(L×W)	1,200×955mm
荷台高さ	206mm
荷台の材質	耐水性　12mm合板
車輪径	165mm
車輪の材質	ナイロン
電気絶縁装置	四輪
ブレーキ装置	自動停止ブレーキ(ASB)
自重	49kg
タワー台仕様　（コード　TOWER）	
適用タワー規格	1,500×1,800mm
全長	1,960mm
全幅	1,660mm
重量	41kg
ジャッキ径	30mm
ジャッキ高さ	380mm

寸法図

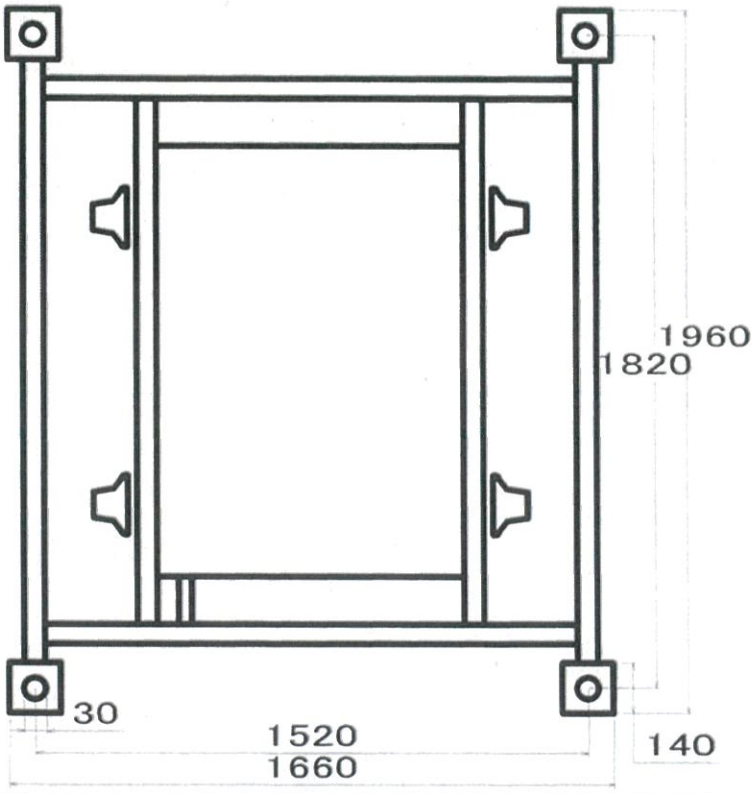

組立図

▷

▷

サコス株式会社　鉄道営業部

〒279-0025

千葉県浦安市鉄鋼通り3-1-9

TEL:0147-316-5070　FAX:047-380-1405

お問い合わせ・ご用命は